916.007

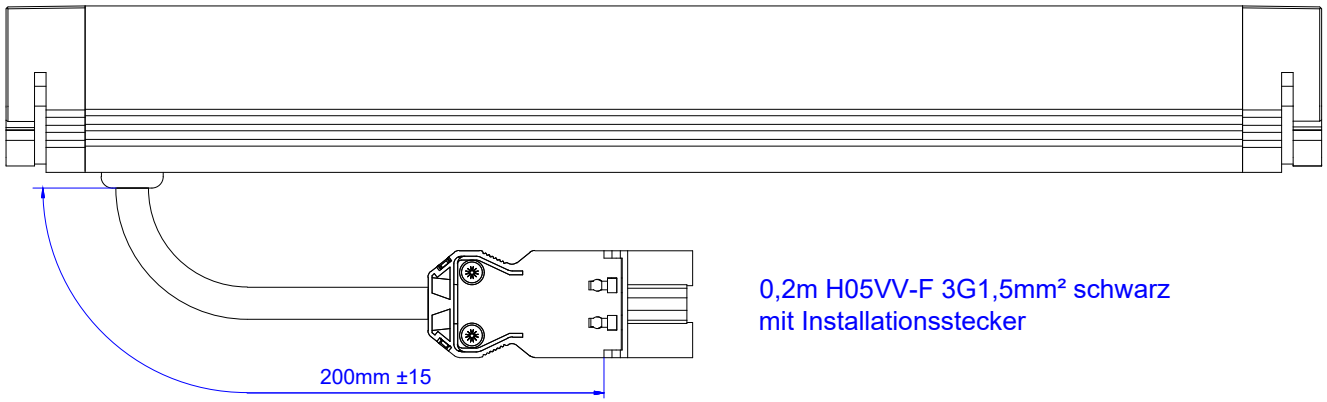

0,2m H05VV-F 3G1,5mm² schwarz
mit Installationsstecker

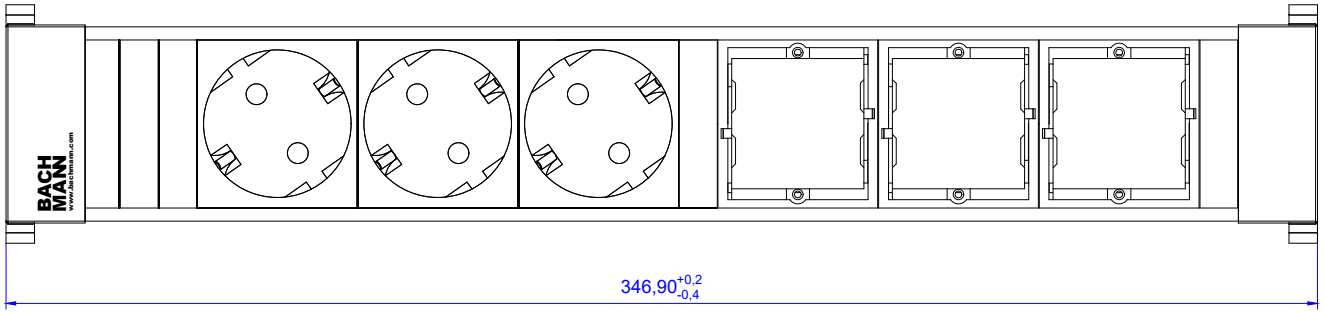

				Werkstoff / Material: siehe Einzelteile / look at the single parts	Gewicht / Weight:	Oberfläche / Surface: Eloxiert nach DIN 17611-E6 EV1 mind. 15ym	Winkel +/- 0,5° Angle +/- 0,5°
					Bezeichnung / Title: Power Frame 3x CEE7/3 3x leer		Freimaßtoleranz / General Tolerance
							0-1 +/- 0,05
				Datum / Name			>1-7 +/- 0,10
				Gezeichnet / Drawn 11.06.2008 Ziegler			>7-15 +/- 0,15
5	Act.building instal.conector	09.05.24	GB	Kontrolliert / Examined 11.06.2008 Ziegler			>15-30 +/- 0,20
4	Länge geändert	06.03.2017	HK	Freigabe / Approval 11.06.2008 Bähring	Zeichg.Nr / Draw.-No: B01896200BA04		>30 +/- 0,25
3	aktualisiert	09.02.2016	TB				
2	Modificat lungime cordon	18.03.2015	GA	BACH MANN	Art.Nr.: 916.007	Maßstab / Scale: 1:1 / Format / Draw.-Size: A2 / Blatt / Sheet: 1	
1	aktualisiert	17.11.2010	TB				
Status / State	Änderungen / Changes	Datum / Date	Name / Name		Datei: ACAD-Zeich.\Profile\Profile-Artikel\916\916_007		

Weitergabe sowie Vervielfältigung dieses Dokuments, Verwertung und Mitteilung seines Inhalts verboten, soweit nicht ausdrücklich gestattet. Zuwiderhandlungen verpflichten zu Schadensersatz. Alle Rechte für den Fall der Patent-, Gebrauchsmuster- oder Geschmacksmustereintragung vorbehalten.

The reproduction, distribution and utilization of this document as well as the communication of its contents to others without express authorization is prohibited. Offenders will be held liable for the payment of damages. All rights reserved in the event of the grant of a patent, utility model or design.