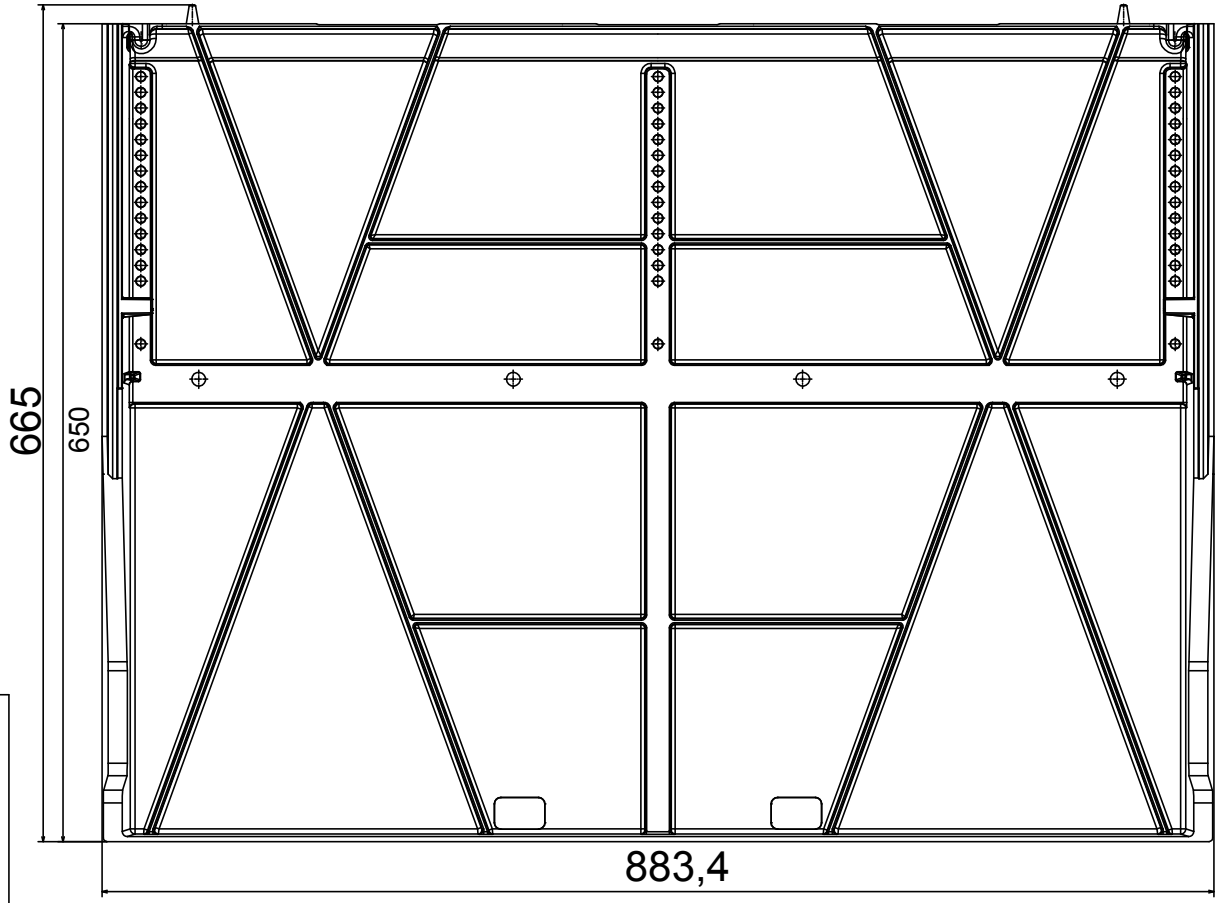

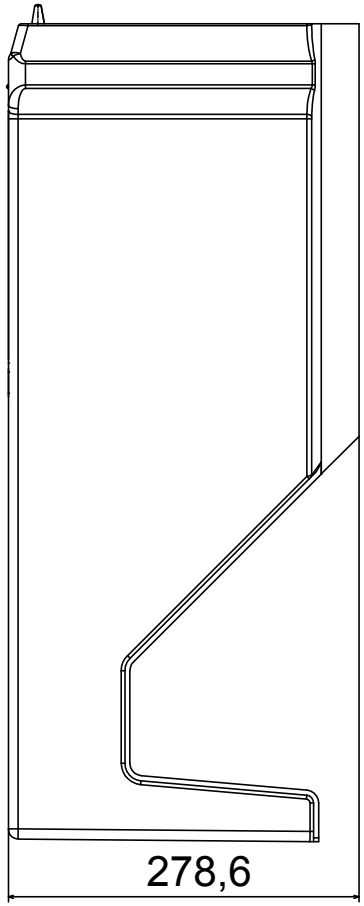

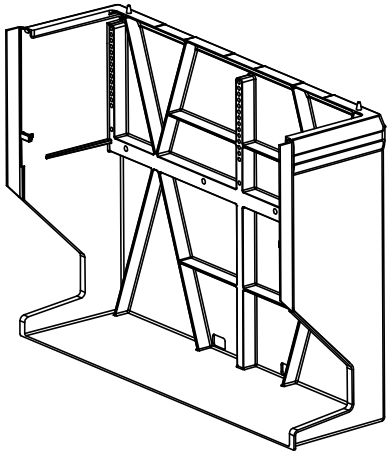

Eingrabsockel für Gehäuse 88S1700 und 88S2000
Eingrabtiefe ca. 590mm
Material: SMC (glasfaserverstärkter Kunststoff)

Nr.	Datum	Änderungsbeschreibung	Bearbeitung	Bearb.	Gepr.

Files

Maße ohne Toleranzangabe nach DIN 16901 -14-

Format A1

Maßstab 1:2;1:5

Gewicht

Werkstoff

2008	Datum	Name
Bearb.	07.01.	Horn
Gepr.		

Benennung

Sockel
Eingrab-

GSAB ELEKTROTECHNIK/CMBS

Zeichnungsnr. 888E

Blatt 1

Rev.