Bewegungsmelder - Professional Line

IS 2360 DE ECO 8m

weiß
EAN 4007841 034733
Art.-Nr. 034733
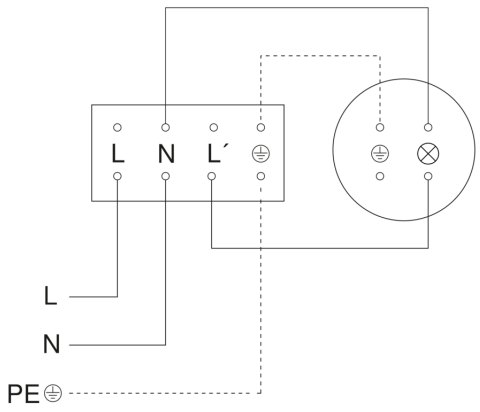
Schaltplan